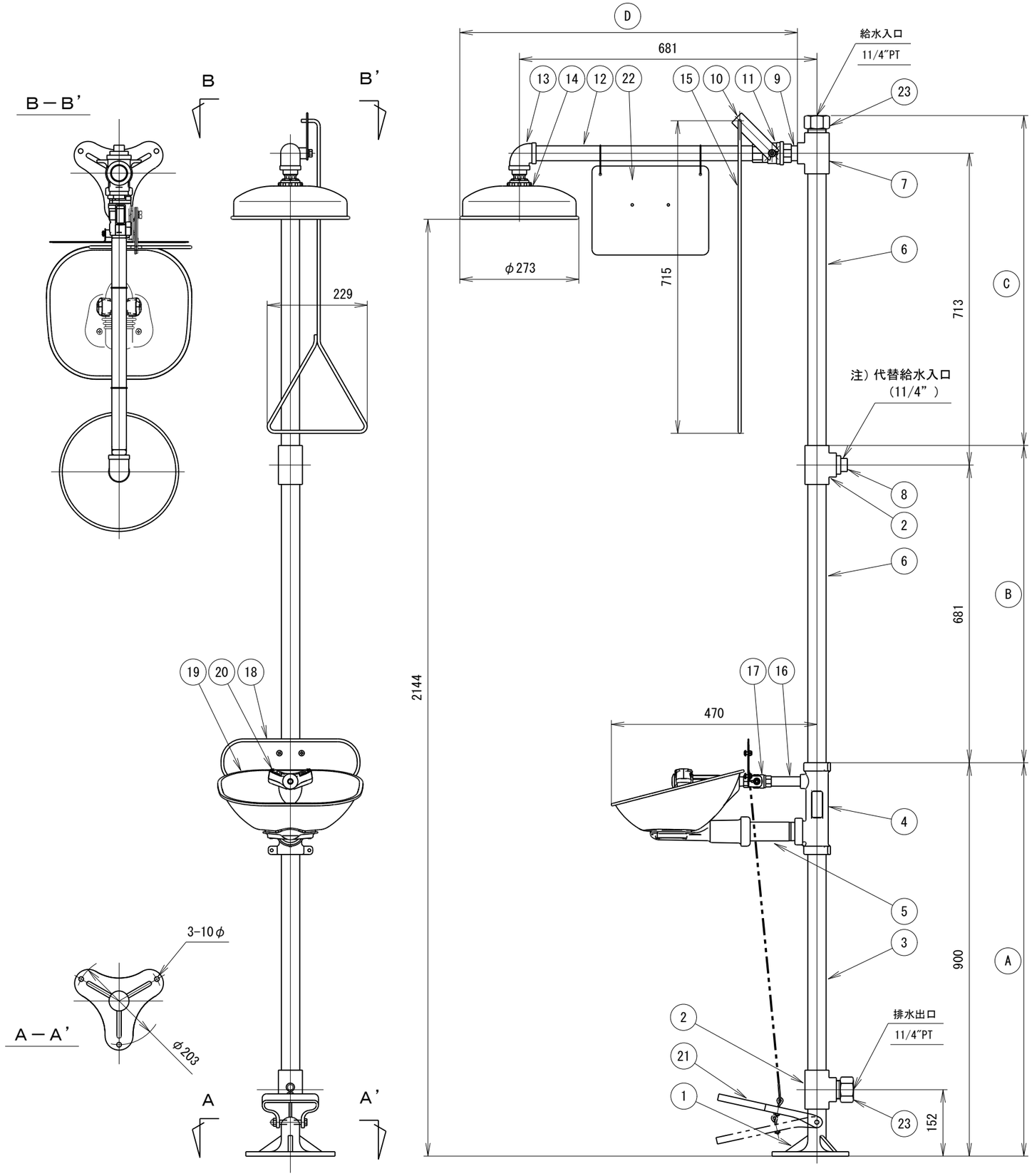

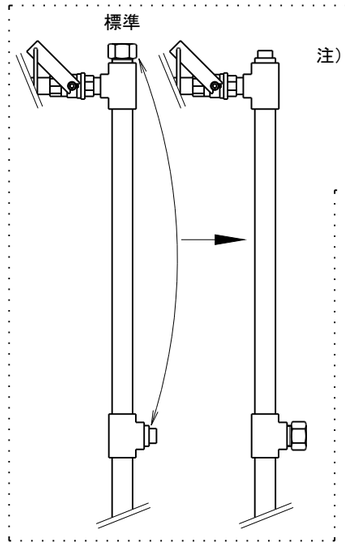

注）頂部の給水入口を代替給水入口に変更される際は...
㉓ ＮＰＴ-ＰＴ変換アダプターと
⑧プラグを入替えて下さい。
ＮＰＴネジにＰＴネジを捻じ込まない様にして下さい。

＊本ユニットに使用されるパイプ継手は、亜鉛メッキの上に、黄色の活性ポリウレタンコーティング（ＢＲＡＤＴＥＣＴ）が施されています。
＊仕様、寸法は、予告なく変更されることがあります。
＊表記寸法は、組立寸法につき約です。

※ Ⓐ Ⓑ Ⓒ Ⓓ の4ﾌﾞﾛｯｸで納入致します。

符号	名　称	数量	材　質	備　考
２３	ＮＰＴ－ＰＴ変換アダプター	２	ＦＣ	ﾎﾟﾘｳﾚﾀﾝｺｰﾃｨﾝｸﾞ
２２	サインパネル	１	PLASTIC	
２１	足踏みペダル	１	ＳＵＳ	
２０	洗眼ヘッド	１	PLASTIC他	
１９	洗眼ボウル	１	ＳＵＳ	
１８	ハンドルアッセンブリー	１	ＳＵＳ他	
１７	ボールバルブ	１	Ｂｓ	ｸﾛｰﾑ鍍金
１６	パイプ	１	ＳＴＰＧ	ﾎﾟﾘｳﾚﾀﾝｺｰﾃｨﾝｸﾞ
１５	プルロッド	１	ＳＵＳ	
１４	シャワーヘッド 及び シュラウド	１	PLASTIC/SUS	
１３	エルボ	１	ＦＣ	ﾎﾟﾘｳﾚﾀﾝｺｰﾃｨﾝｸﾞ
１２	パイプ	１	ＳＴＰＧ	ﾎﾟﾘｳﾚﾀﾝｺｰﾃｨﾝｸﾞ
１１	ボールバルブ	１	Ｂｓ	ｸﾛｰﾑ鍍金
１０	ハンドル	１	ＳＵＳ	
９	パイプ	１	ＳＴＰＧ	ﾎﾟﾘｳﾚﾀﾝｺｰﾃｨﾝｸﾞ
８	プラグ	１	ＦＣ	ﾎﾟﾘｳﾚﾀﾝｺｰﾃｨﾝｸﾞ
７	径違いチー	１	ＦＣ	ﾎﾟﾘｳﾚﾀﾝｺｰﾃｨﾝｸﾞ
６	パイプ	２	ＳＴＰＧ	ﾎﾟﾘｳﾚﾀﾝｺｰﾃｨﾝｸﾞ
５	パイプ	１	ＳＴＰＧ	ﾎﾟﾘｳﾚﾀﾝｺｰﾃｨﾝｸﾞ
４	ハブ	１	ＡＣ	ﾎﾟﾘｳﾚﾀﾝｺｰﾃｨﾝｸﾞ
３	パイプ	１	ＳＴＰＧ	ﾎﾟﾘｳﾚﾀﾝｺｰﾃｨﾝｸﾞ
２	チー	２	ＦＣ	ﾎﾟﾘｳﾚﾀﾝｺｰﾃｨﾝｸﾞ
１	ベース	１	ＡＣ	ﾎﾟﾘｳﾚﾀﾝｺｰﾃｨﾝｸﾞ

品名	ＢＲＡＤＬＥＹ ドレンチシャワー・洗眼ユニット				
型式	Ｓ１９３１４ＳＳＨ・ＳＢ・ＨＦＯ				
図番	２４０４４	尺度	１／１０	ｻｲｽﾞ	Ａ３